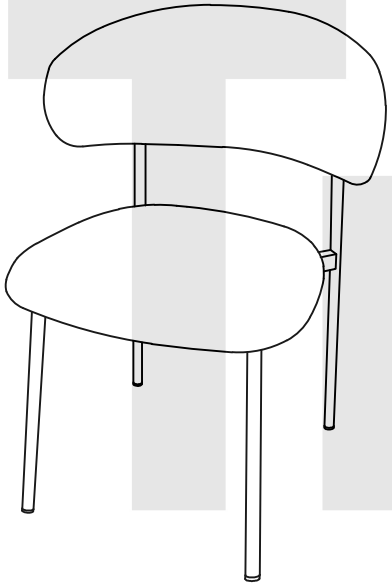

ELTON

IMPORTER / IMPORTED BY:
SIGNAL MEBLE
UL. KILIŃSKIEGO 35B
27-400 OSTROWIEC ŚW.
POLAND
WYPRODUKOWANO W
CHINACH / MADE IN CHINA

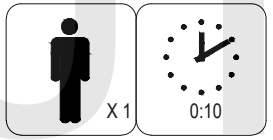

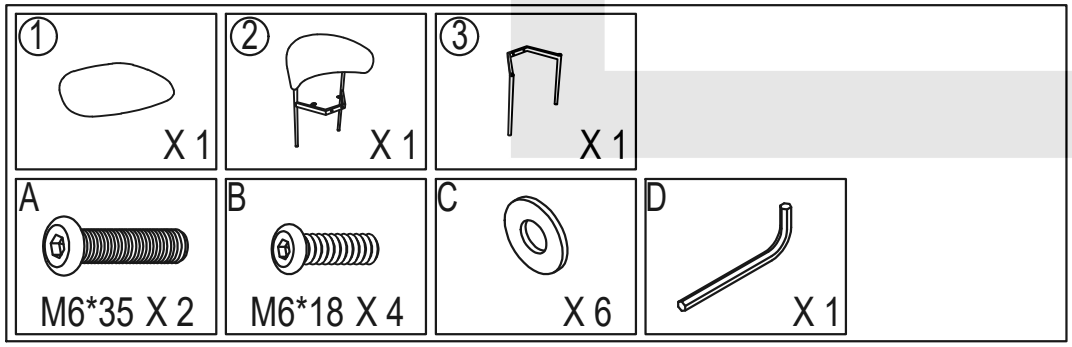

1

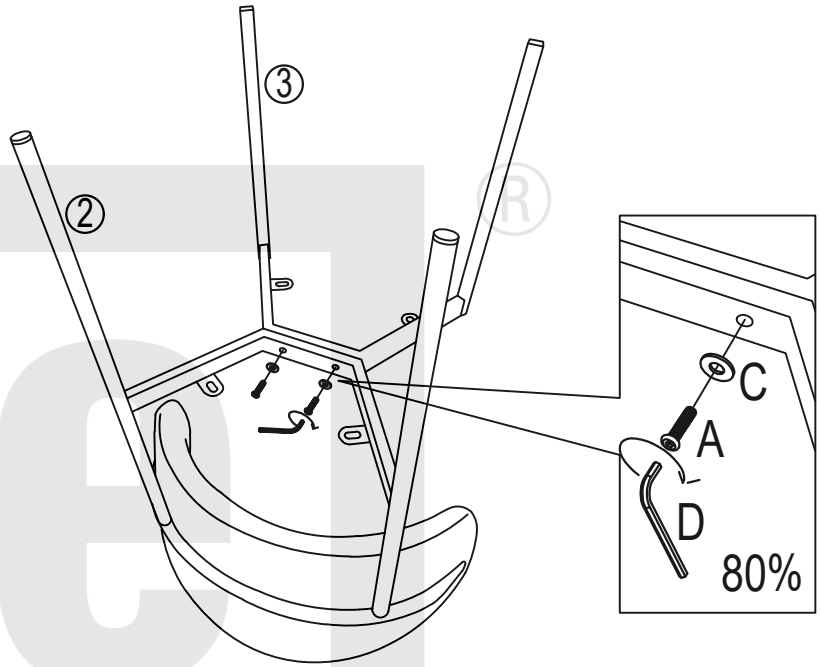
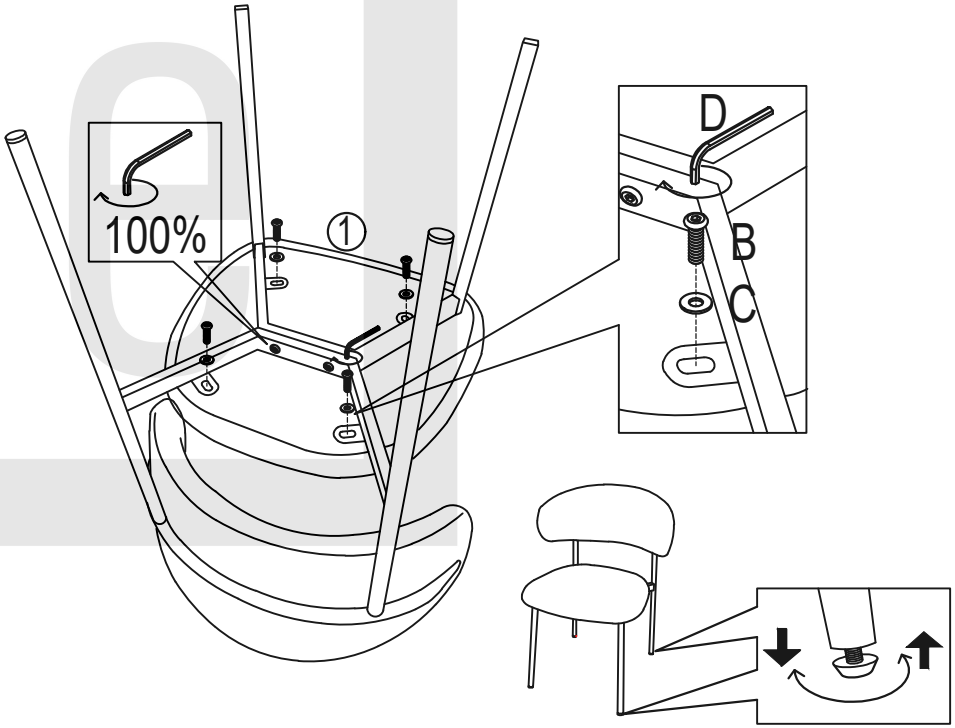
2